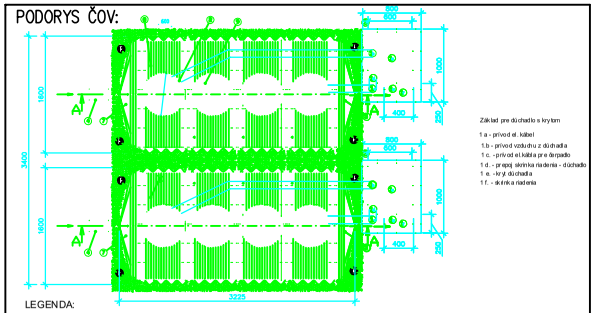

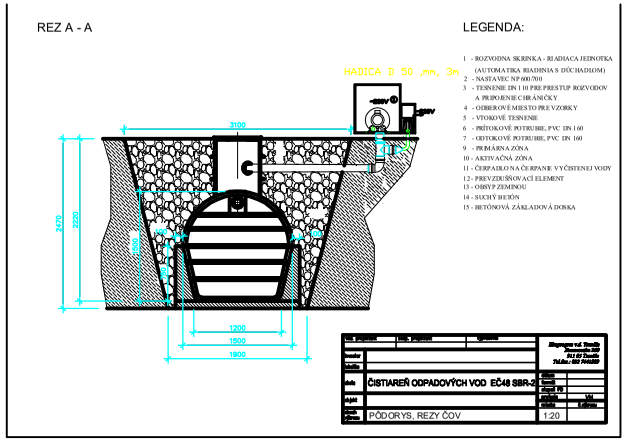

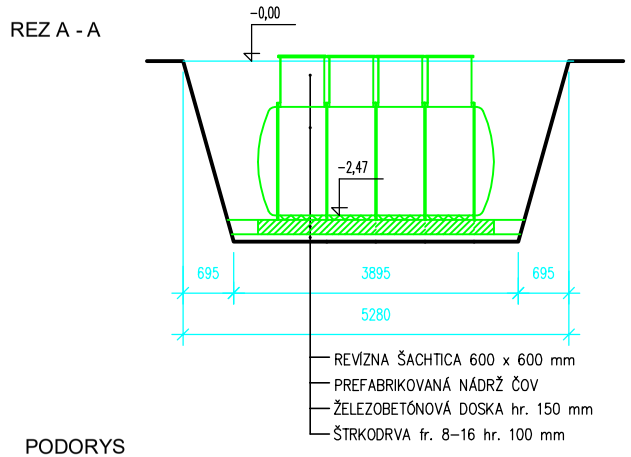

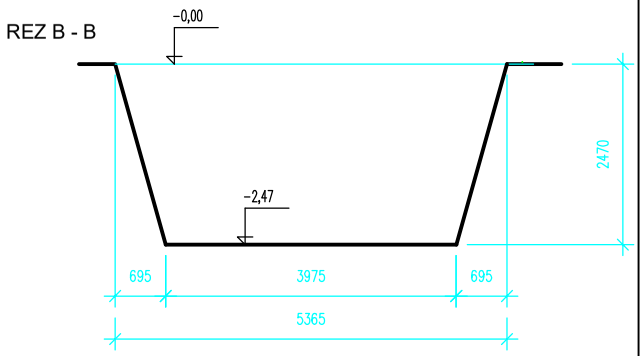

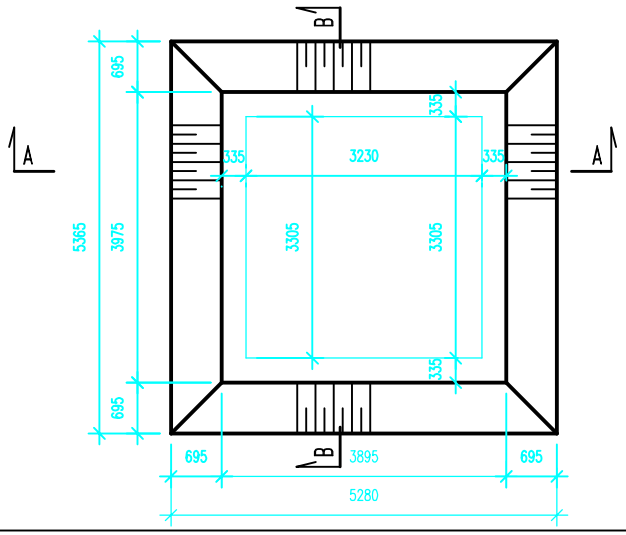

ved. projektant	zodp. projektant	vypracoval Stefan Mičo	
investor			
lokalita			
akcia		dátum	25.03.2011
		formát	
		stupeň PD	
objekt	ČISTIAREŇ ODPADOVÝCH VOD EČ48 SBR-2	profesia	VH
		mierka	č.výkresu
obsah výkresu	VÝKOPOVÝ PLÁN	1:50	1-MI-048-3